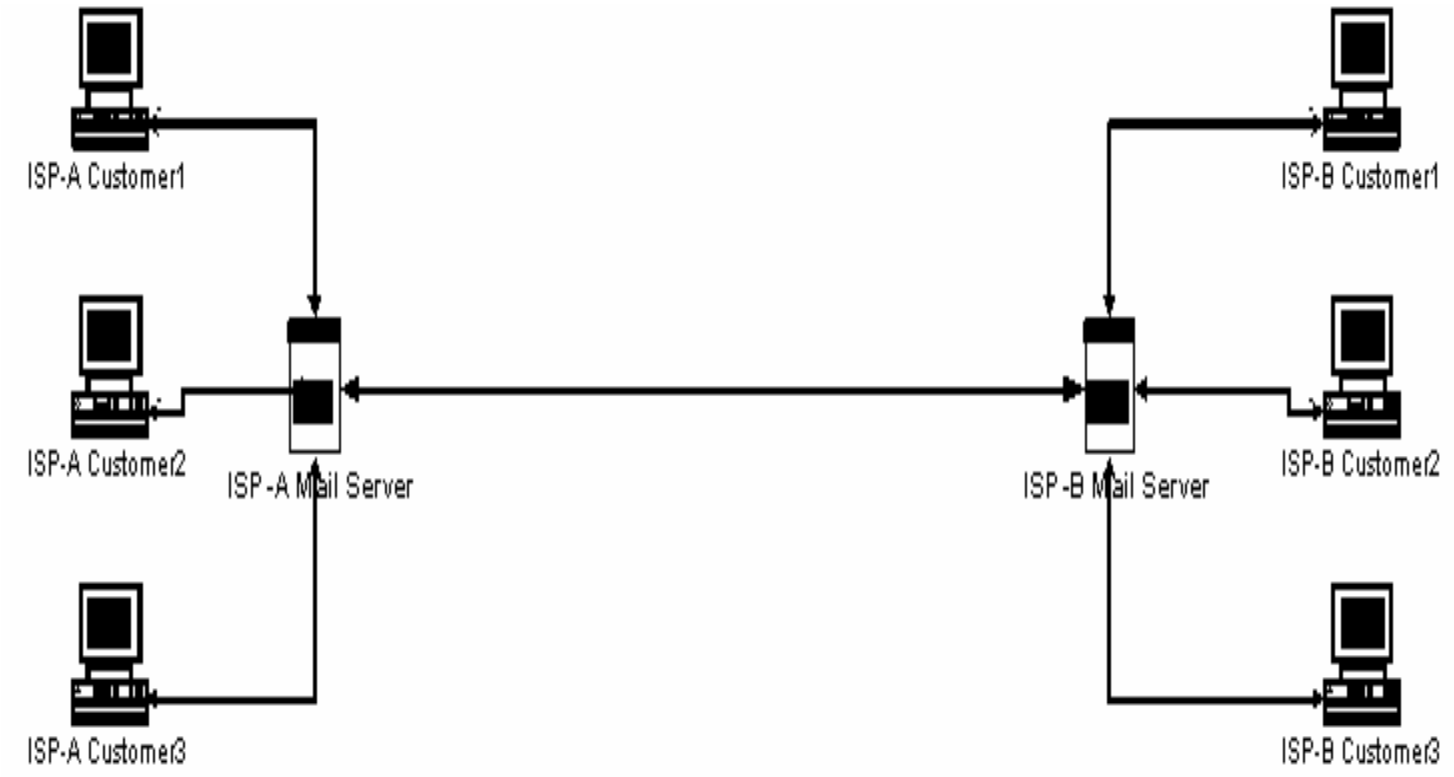
ISP-A Customer1
ISP-A Customer2
ISP-A Customer3
ISP -A Mail Server
ISP -B Mail Server
ISP-B Customer1
ISP-B Customer2
ISP-B Customer3

ISP-A Customer1
ISP-A Customer2
ISP-A Mail Server
ISP-A Customer3
ISP-B Mail Server
ISP-B Customer1
ISP-B Customer2
ISP-B Customer3

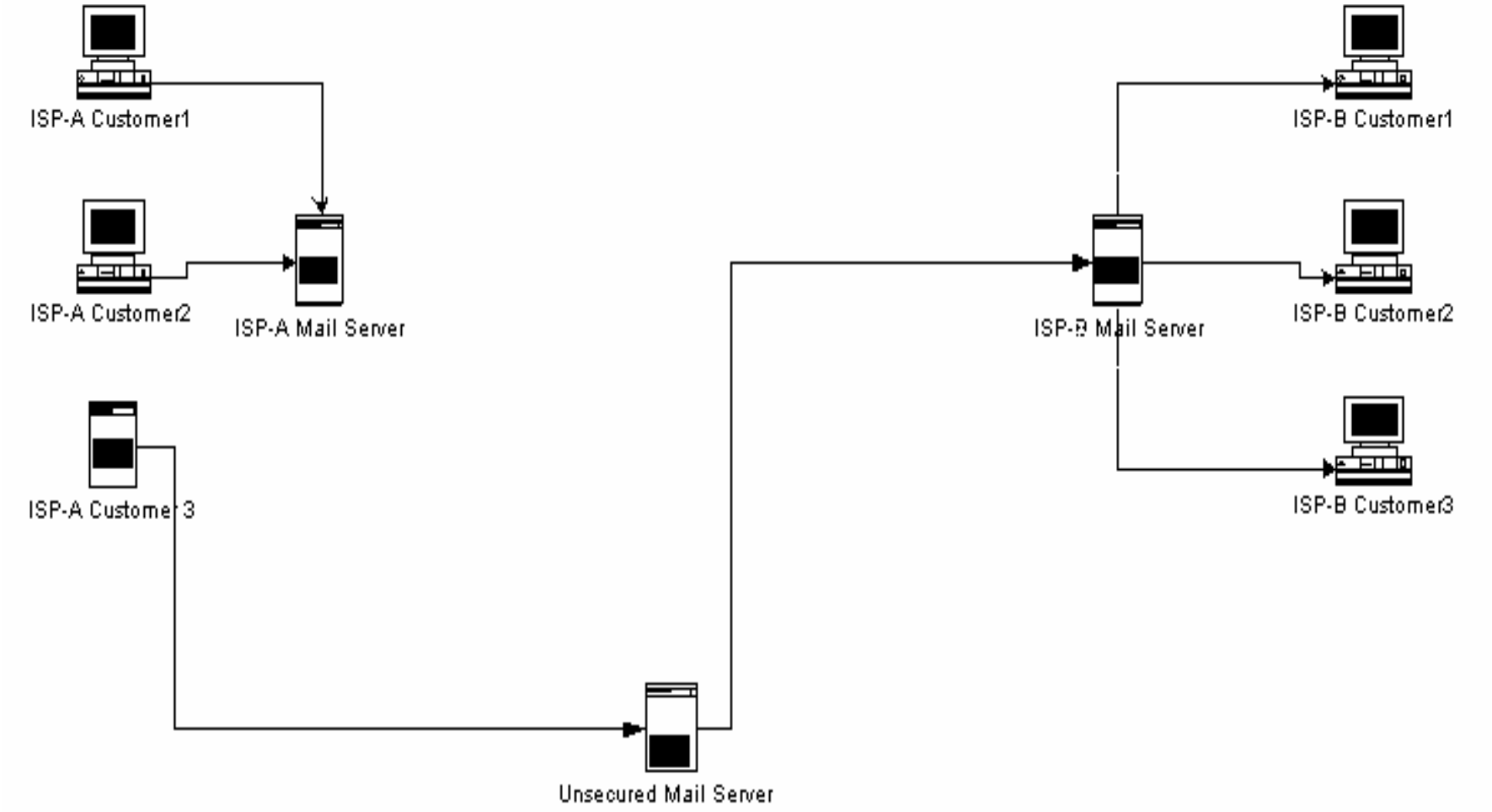
ISP-A Customer1
ISP-A Customer2
ISP-A Mail Server
ISP-A Customer3
Unsecured Mail Server
ISP-B Mail Server
ISP-B Customer1
ISP-B Customer2
ISP-B Customer3

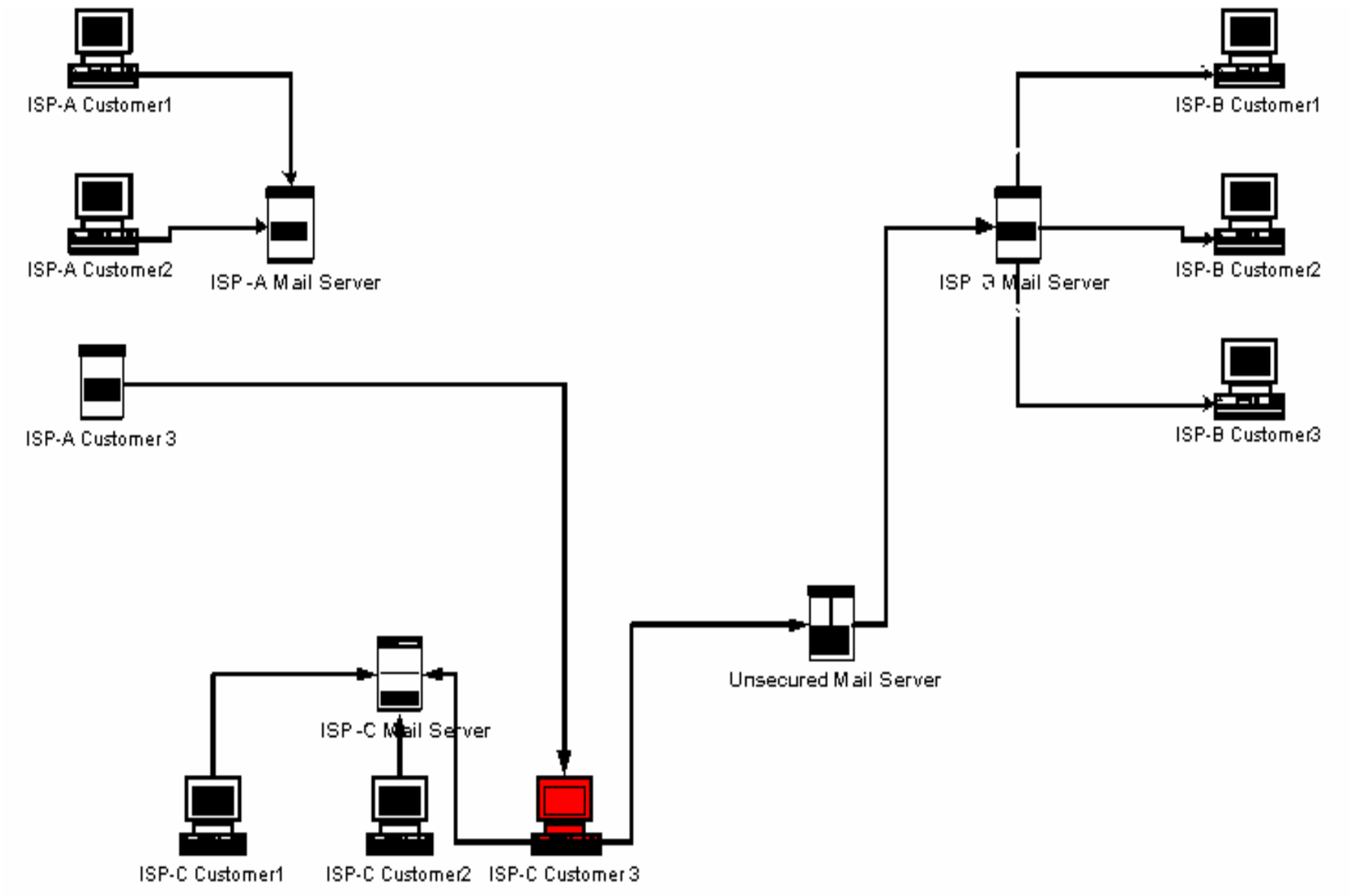
ISP-A Customer1
ISP-A Customer2
ISP -A Mail Server
ISP-A Customer 3
ISP-B Customer1
ISP-B Customer2
ISP-B Customer3
Unsecured Mail Server
ISP -C Mail Server
ISP-C Customer1
ISP-C Customer2
ISP-C Customer 3